Slim S4

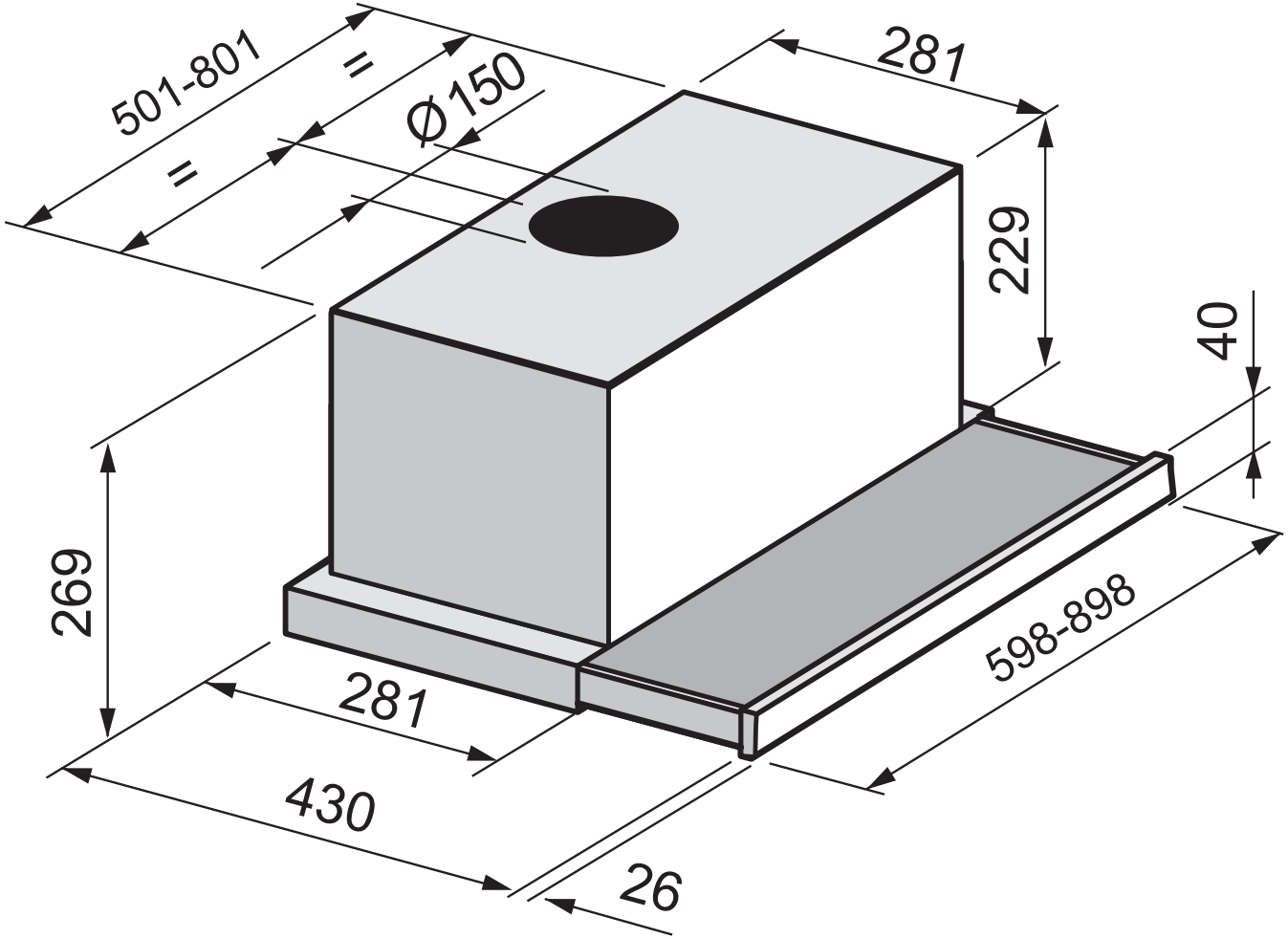

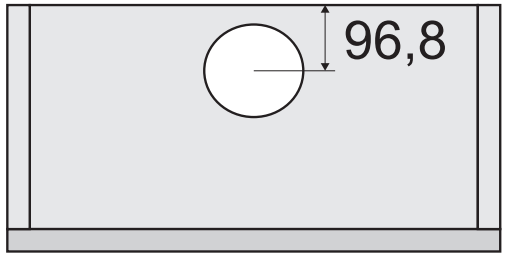

Revisionsdato: 17.06.2016